NO. PIECES FOR 1 SET		DESCRIPTION	DWG NO. / STANDARD NO.	MARK	CODE NO.	REMARK
GROUP						
2	1					

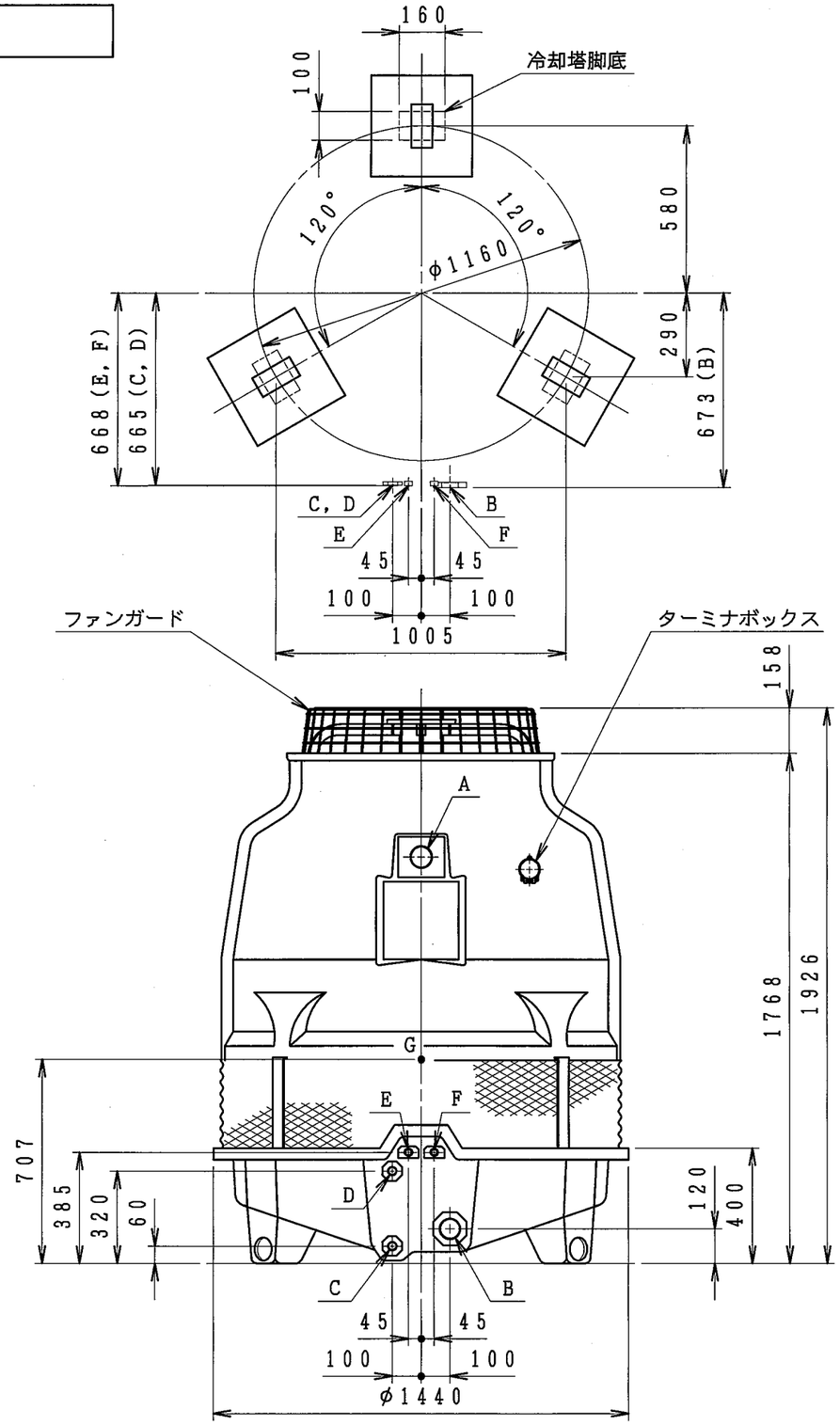

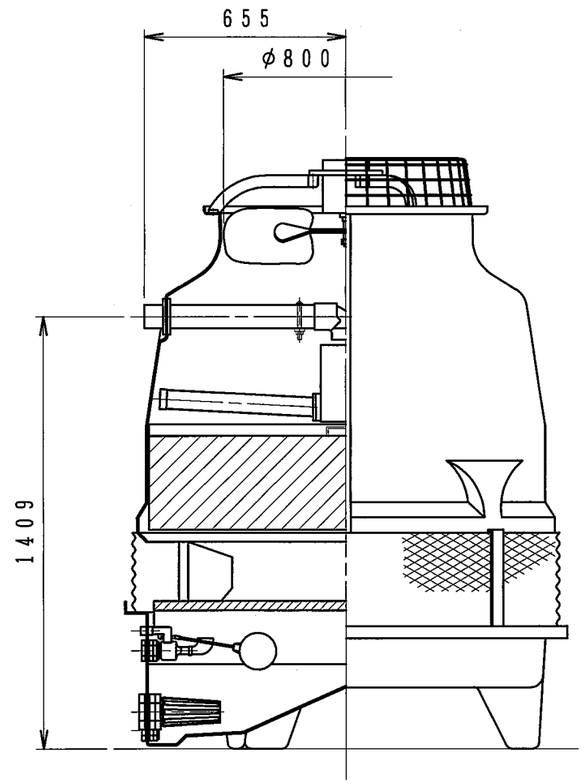

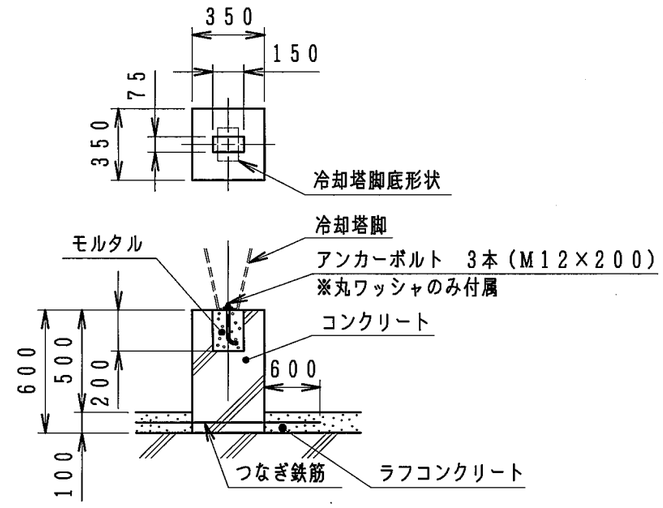

基礎参考図

配管仕様

記号	名称	管径	接続
A	冷却水入口管	65A×1	Rp メネジ
B	冷却水出口管	65A×1	Rc メネジ
C	ドレーン管	25A×1	Rc メネジ
D	オーバーフロー管	25A×1	Rc メネジ
E	自動給水管	15A×1	Rp メネジ
F	手動給水管	15A×1	Rp メネジ

製品質量	92 kg
運転質量	275 kg

CUSTOMER	WORK NO.	GROUP NO.	NO. OF SETS

REV. NO.	NO.	REVISION	DATE	DRAWN
3カ-04193	4	基礎・配管寸法図、基礎参考図の表記変更	'23.02.28	磯本 南
—	3	ターミナルボックス追記、記事削除	'21.12.01	有満 仲谷
—	2	配管仕様表接続表記変更、△番号削除	'03.02.26	小西 関口
—	5	水槽高さ変更：380→400	'24.12.04	磯本 南

SCALE 1:20　DATE 1995・10・24

DRAWN 小西　CHK'D 山本　INSP. 今西　APPR. 柳原

NIHON SPINDLE MFG. CO., LTD. JAPAN
日本スピンドル製造株式会社

CTA-25NE

冷却塔外形図

DWG NO. 35-46020 5

D.ID:CTG35-46020 R50127 TIME:15:51
GROUP:CTWR USER:CT1 DATE:01/16/25