NO. PIECES FOR 1 SET	DESCRIPTION	DWG NO. / STANDARD NO.	MARK	CODE NO.	REMARK
GROUP 2 1					

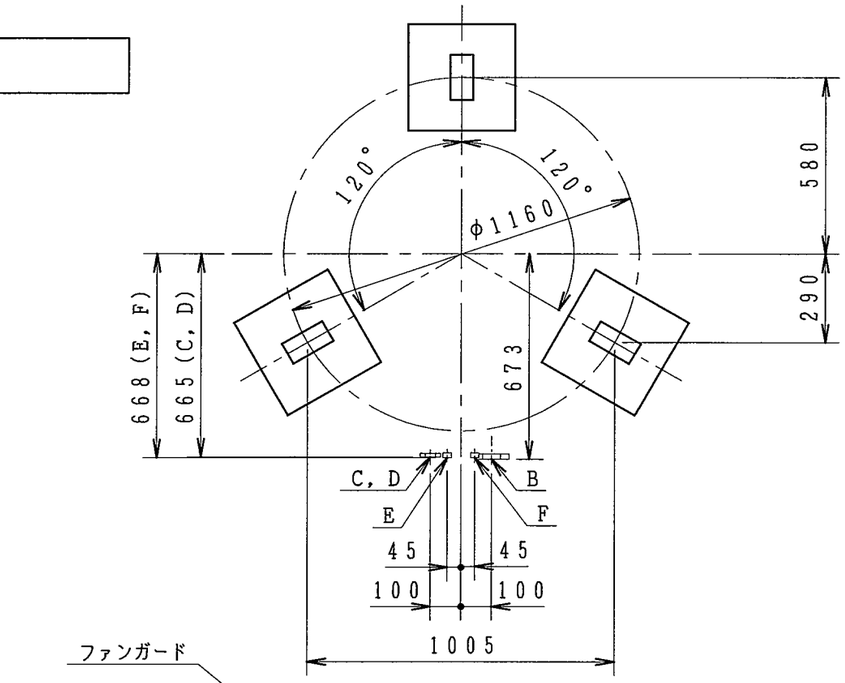

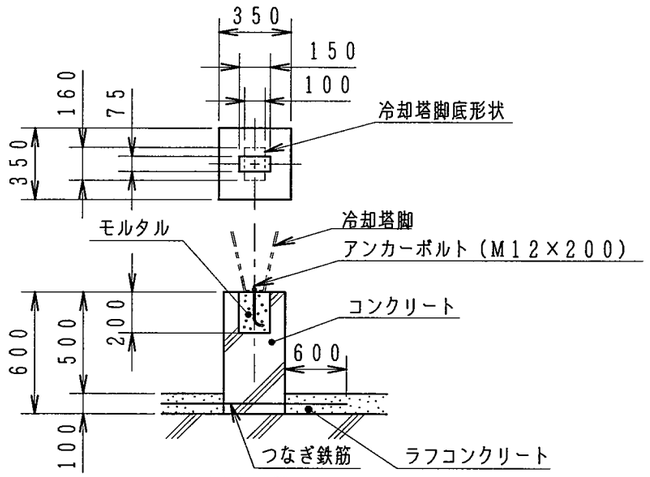

基礎参考図

配管仕様

記号	名称	管径	接続
A	冷却水入口管	65A×1	Rp メネジ
B	冷却水出口管	65A×1	Rc メネジ
C	ドレーン管	25A×1	Rc メネジ
D	オーバーフロー管	25A×1	Rc メネジ
E	自動給水管	15A×1	Rp メネジ
F	手動給水管	15A×1	Rp メネジ

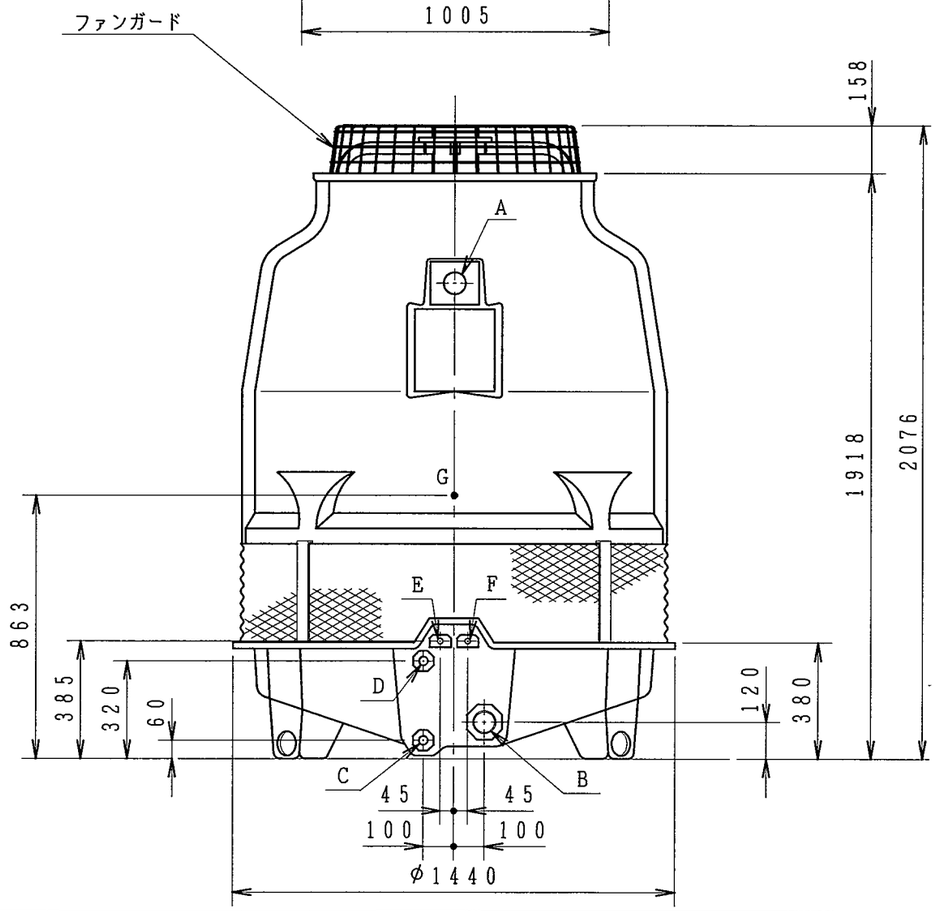

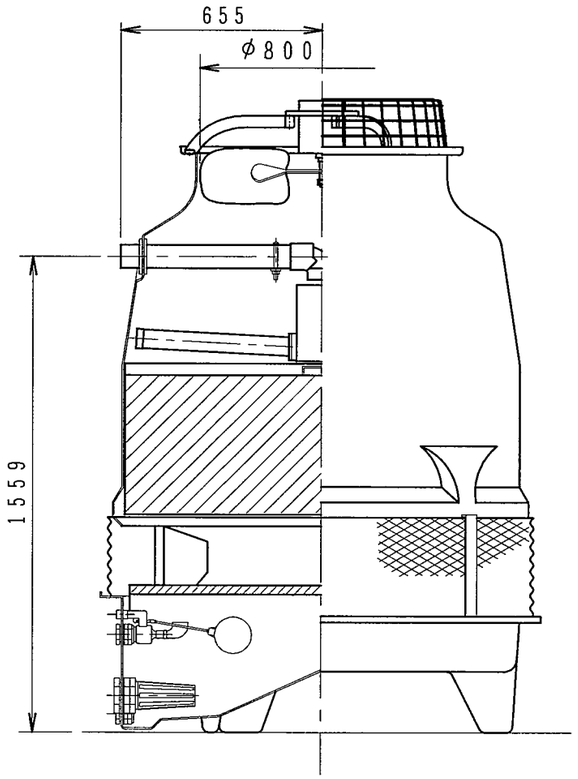

製品質量	100 kg
運転質量	285 kg

耐震仕様　水平震度　1.0　鉛直震度　0.5

REV. NO.	NO.	REVISION	DATE	DRAWN
2	×	配管仕様表接続表記変更	'03.02.26	小西 関口
1	× 4	寸法変更及び表変更、661→655、152→158、2070→2076	'02.10.01	山本 田中

CUSTOMER	WORK NO.	GROUP NO.	NO. OF SETS

SCALE 1:20　DATE 1995・10・24　CTA-30NE

DRAWN 小西　CHK'D 山本　INSP. 今西　APPR. 柳原

冷却塔外形図

NIHON SPINDLE MFG. CO., LTD. JAPAN
日本スピンドル製造株式会社

DWG NO. 35-46021 2

D. ID:CTG35-46021 R20127 TIME:16:07
GROUP:CTWR USER:SC DATE:12/09/16